ТЕХНОЛОГИЧЕСКАЯ СХЕМА КОМПЛЕКСА СООРУЖЕНИЙ ПОЛНОЙ БИОЛОГИЧЕСКОЙ ОЧИСТКИ СТОЧНЫХ ВОД

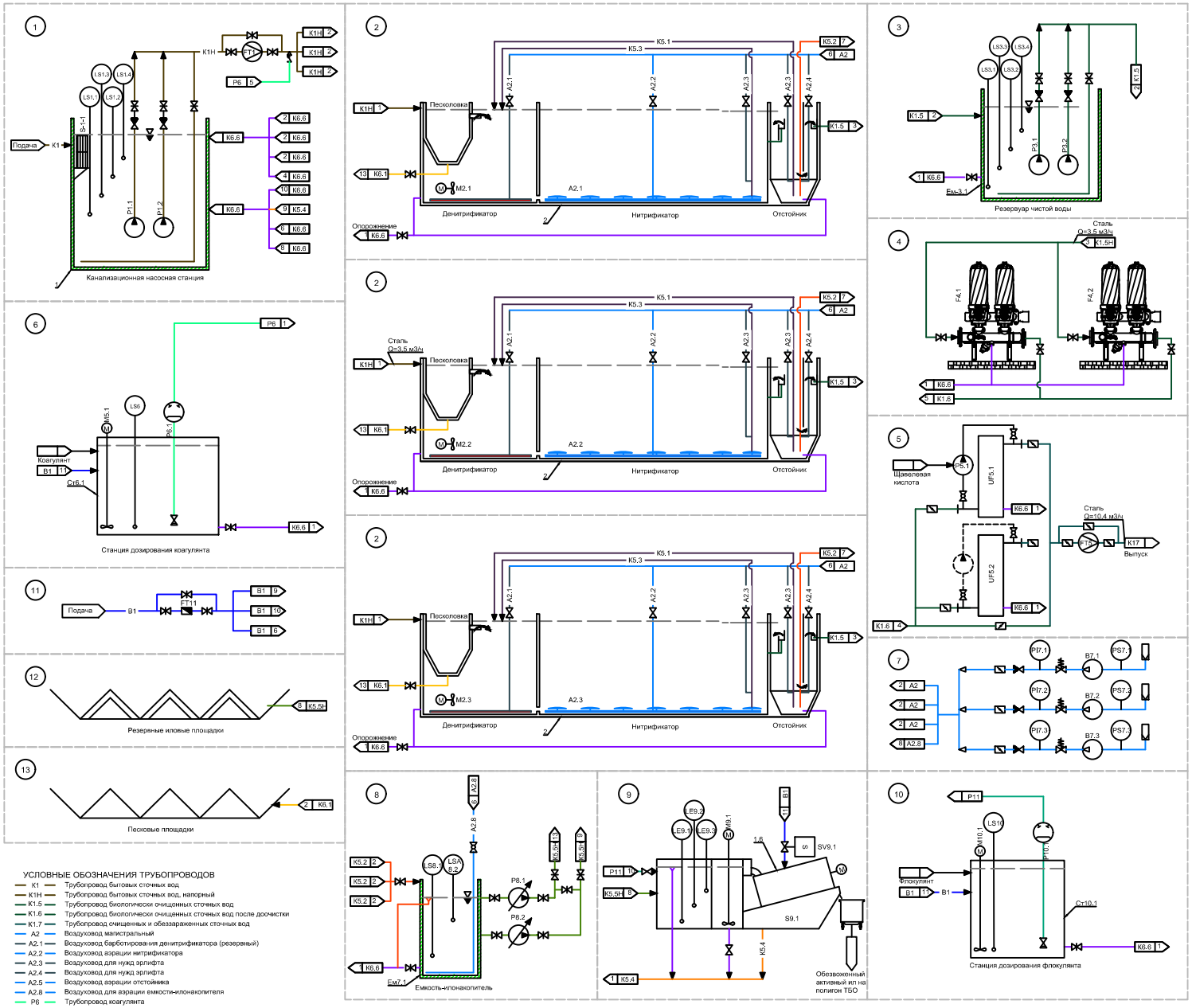

УСЛОВНЫЕ ОБОЗНАЧЕНИЯ ЗАПОРНОЙ АРМАТУРЫ И ОБОРУДОВАНИЯ

Нормально открыто		Нормально открыто	
	Направление потока жидкости		Задвижка
	Направление потока газообразной среды		Кран шаровый
	Насос нерегулируемый		Запорный клапан
	Насос регулируемый	M	Мешалка
	Насос-дозатор		Воздуходувка
FT	Расходомер	LS	Датчик уровня поплавковый
M	Электромашинный привод	PI	Манометр
	Обратный клапан		Демпфер
	Клапан донный с фильтром грубой очистки		Воздушный фильтр
	Предохранительный (перепускной) клапан		Водомер
	Редукционный клапан	S	Электромагнитный клапан
	Клапан впрыска	PS	Реле давления
	Затвор дисковый	LE	Индуктивный датчик уровня

УСЛОВНЫЕ ОБОЗНАЧЕНИЯ ТРУБОПРОВОДОВ

- K1 — Трубопровод бытовых сточных вод
- K1H — Трубопровод бытовых сточных вод, напорный
- K1.5 — Трубопровод биологически очищенных сточных вод
- K1.6 — Трубопровод биологически очищенных сточных вод после доочистки
- K1.7 — Трубопровод очищенных и обеззараженных сточных вод
- A2 — Воздуховод магистральный
- A2.1 — Воздуховод барботирования денитрификатора (резервный)
- A2.2 — Воздуховод аэрации нитрификатора
- A2.3 — Воздуховод для нужд эрлифта
- A2.4 — Воздуховод для нужд эрлифта
- A2.5 — Воздуховод аэрации отстойника
- A2.8 — Воздуховод для аэрации емкости-илонакопителя
- P6 — Трубопровод коагулянта
- P11 — Трубопровод флокулянта
- K5.1 — Трубопровод циркуляции ила из вторичного отстойника
- K5.2 — Трубопровод отвода избыточного ила
- K5.3 — Трубопровод циркуляции из нитрификатора в денитрификатор
- K5.4 — Трубопровод отвода иловой воды
- K5.5H — Трубопровод подачи избыточного активного ила на обезвоживание, напорный
- K6.1 — Трубопровод отвода песка с песколовок
- K6.6 — Трубопровод опорожнения
- B1 — Хозяйственно-питьевой водопровод

Позиция	Обозначение	Обозначение на схеме	Наименование	Кол-во	Ед.изм	Примечание
1	Блок 1		Канализационная насосная станция			
1.1	P1.1÷2		Насос подачи сточных вод на очистку	2	Шт	
1.2	S1.1		Корзина	1	Шт	
1.3	FT1		Расходомер	1	Шт	
2	Блок 2		Блок биологической очистки			
2.1	M1.1÷3		Погружная мешалка	3	Шт	
2.2	A1.1÷3		Система мелкопузырчатой аэрации	3	Компл	
3	Блок 3		Блок напорной подачи на доочистку			
3.1	P3.1÷2		Насос подачи на дисковые фильтры	2	Шт	
3.2	Ем-3.1		Резервуар чистой воды	1	Шт	
4	Блок 4		Блок доочистки			
4.1	F4.1÷2		Самопромывные дисковые фильтры доочистки	2	Компл	
5	Блок 5		Блок обеззараживания			
5.1	UF5.1÷2		Установка УФО	2	Шт	
5.2	P5.1		Насос промывки УФО	1	Шт	
5.3	FT5		Расходомер	1	Шт	
6	Блок 6		Блок подачи коагулянта			
6.1	Ст6.1		Установка приготовления и дозирования раствора коагулянта	1	Шт	
6.2	P6.1		Насос-дозатор	1	Шт	
6.3	M6.1		Мешалка	1	Шт	
7	Блок 7		Блок воздуходувной			
7.1	B7.1÷3		Воздуходувка	3	Шт	
8	Блок 8		Блок стабилизации избыточного активного ила			
8.1	P8.1÷2		Насос подачи на обезвоживание	2	Шт	
8.2	Ем-8.1		Емкость-илонакопитель	1	Шт	
9	Блок 9		Блок механического обезвоживания осадка			
9.1	S9.1		Установка обезвоживания осадка	1	Шт	
10	Блок 10		Блок подачи флокулянта			
10.1	Ст10.1		Установка приготовления и дозирования раствора флокулянта	1	Шт	
10.2	P10.1÷2		Насос-дозатор	2	Шт	
10.3	M10.1		Мешалка	1	Шт	
11	Блок 11		Блок подачи водопроводной воды на нужды комплекса			
11	FT11		Счетчик	1	Шт	
12	Блок 12		Резервные иловые площадки			Проект-ся

Изм.	Кол.уч	Лист	№док	Подп.	Дата				
						КОС-100			
Разработал						Технологическая схема	Лит	Лист	Листов
Проверил								1	1
							ООО "ЭкоКомпозит"		